第75回広島県高等学校総合体育大会 サッカー男子の部 組み合わせ

令和4年 5.28(土)・29(日)・6.5(日)・11(土)・12(日)
予備日:6.4(土)or13(月)

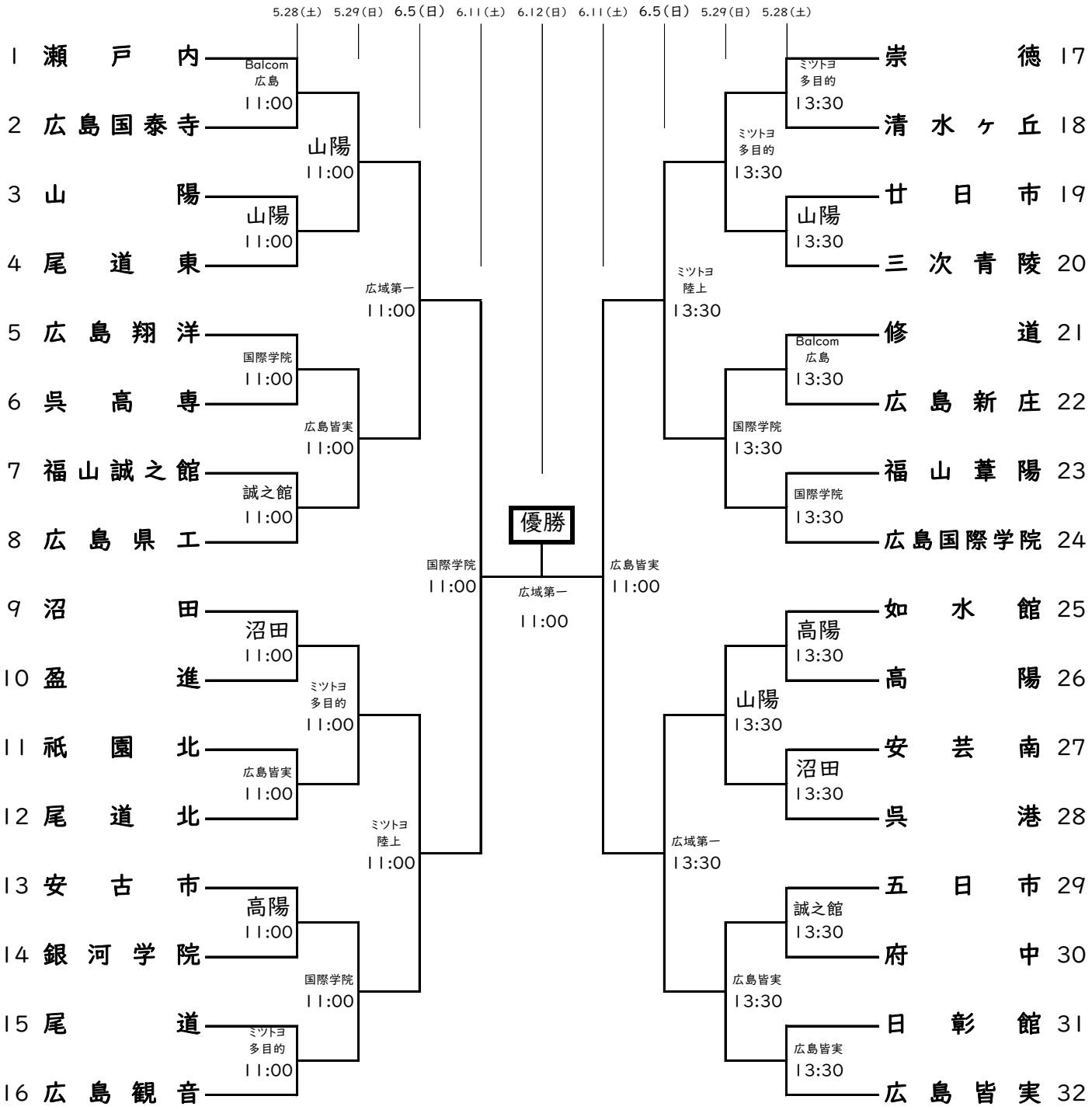

会場

広島皆実	： 広島県立広島皆実高等学校	山陽	： 山陽高等学校
国際学院	： 広島国際学院高等学校	沼田	： 広島市立沼田高等学校
高陽	： 広島県立高陽高等学校	誠之館	： 広島県立福山誠之館高等学校
Balcom広島	： Balcom BMW広島総合グランド		
ミツトヨ陸上・多目的	： ミツトヨスポーツパーク郷原陸上競技場・多目的グラウンド		
広域第一	： 広島広域公園第一球技場		

第1シード:瀬戸内 第2シード:広島皆実 第3シード:崇徳 第4シード:広島観音
第5シード:広島国際学院・沼田・如水館